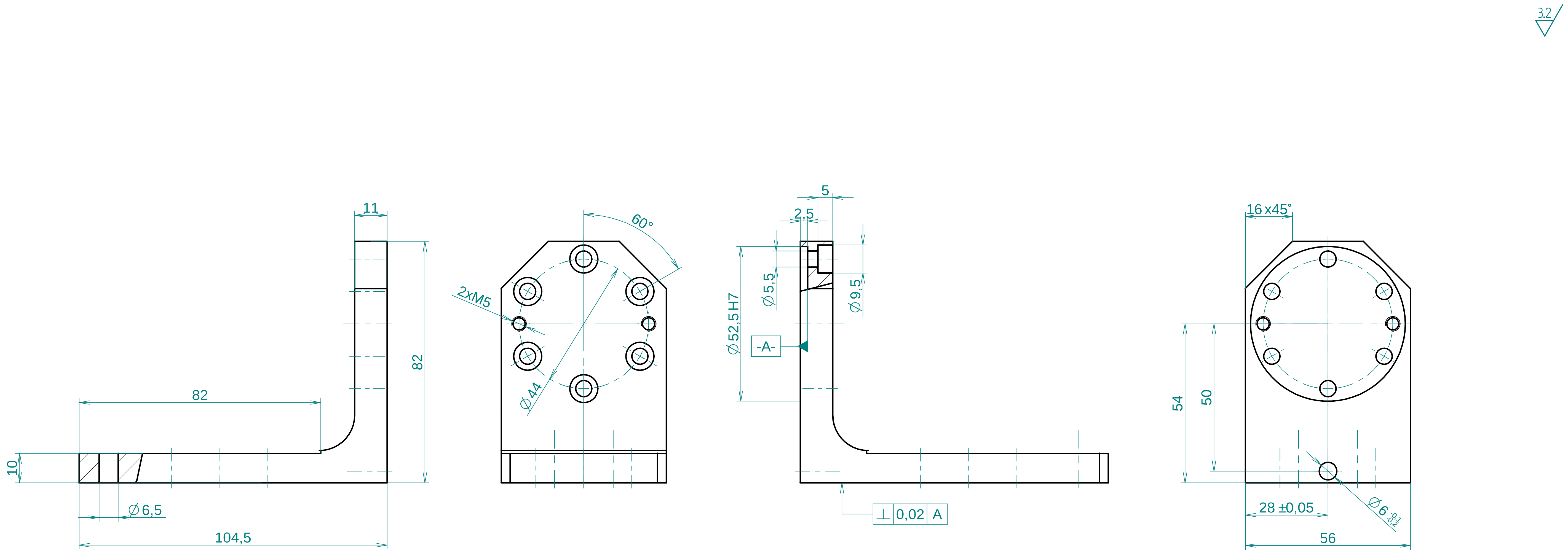

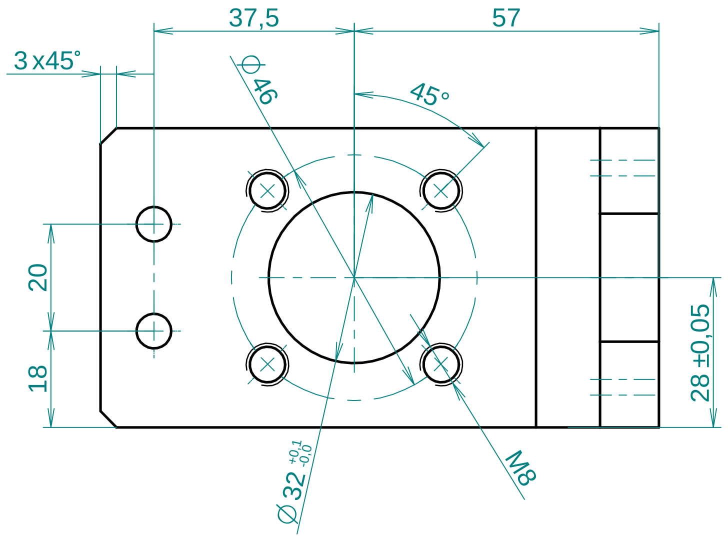

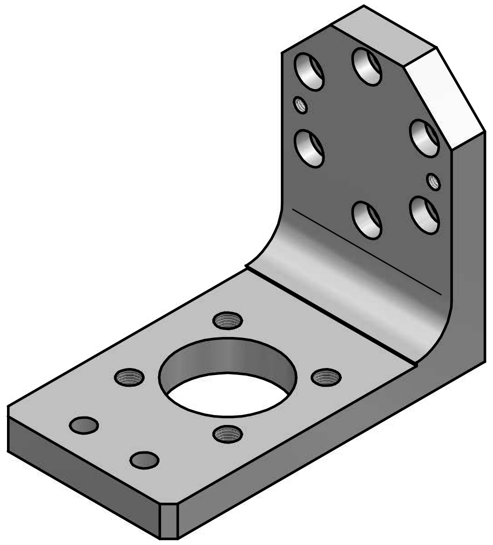

Srazit hrany 0,5x45

Index	Číslo změny	Popis změny	Datum	Kreslil	Schválil

Polotovar	Rozměr	Materiál	Hmotnost [kg]
Název L120x12	60	konečný 11 523	čistá 0,66
Norma		výchozí	hrubá

Měřítko		Datum	Jméno	Č. nadřazené sestavy:
1: 1	Kreslil	25.01.2009	Kunert	Název
	Přezkoušel			Drzak ON-OFF 5AX
	Schválil			PTV-012-V-6066
PTV	Tolerance ISO 2768mK ISO 13920-BE			Starý výkr. / Nový výkr.

List listů
1 / 1

Výkres je chráněn autorským právem. Vlastník autorského práva si vyhražuje veškerá práva, včetně udělení patentů nebo registrace designu (vzhledu ?). S výkresem musí být nakládáno jako s důvěrným. Musí být používán pouze pro schválený účel, a to osobou autorizovanou vlastníkem práv. Pokud není majitelem vlastnických práv vydán výslovný písemný souhlas, pak jakékoliv př ekreslování, kopírování nebo jiné rozmnožování není dovoleno, a to ani částečné. Výkres nesmí být poskytován tř etí straně ani nesmí být zneužit jakýmkoliv jiným způsobem.

This drawing is protected by copyright law. The owner of the copyright reserves all rights, including the granting of patents or registration of designs. The drawing must be handled in confidence. It must only be used for the agreed purpose by the person authorized by the owner of the copyright. Unless explicit written permission is obtained from the owner of the copyright, the drawing, copies or any other reproductions thereof must not be made available in full or in part to third parties or misused in any other way.

Diese Zeichnung ist urheberrechtlich geschützt. Der Urheber behält sich alle Rechte vor, auch für den Fall der Patenterteilung oder Gebrauchsmustereintragung. Die Zeichnung ist vertraulich zu behandeln. Sie darf nur für den vereinbarten Zweck von demjenigen benutzt werden, dem sie vom Urheber hierzu überlassen wurde. Ohne vorherige schriftliche Zustimmung des Urhebers darf weder die Zeichnung selbst noch Vervielfältigungen hiervon oder sonstige Wiedergaben des vollständigen oder auszugsweisen Inhalts Dritten zugänglich gemacht oder in anderer Weise mißbräuchlich verwendet werden.